NK141 **
Стереодекодер

Стереодекодер предназначен для выделения стереосигнала при приеме стереопрограмм FM-диапазона. Его удобно использовать при модернизации монофонических радиоприемников, а также при самостоятельном изготовлении стереофонических тюнеров. Стереодекодер обеспечивает автоматическое переключение моно/стерео и светодиодную индикацию режима работы. Стереодекодер можно подключить к любому стереоусилителю. К контактам S-S можно припаять тумблер (в комплект набора не входит), в этом случае, при приеме слабых сигналов радиостанций режим "МОНО" можно включать принудительно. Размеры печатной платы 55x55 мм.

Технические характеристики:
напряжение питания, В 4,5…12;
уровень входного сигнала, В 1.

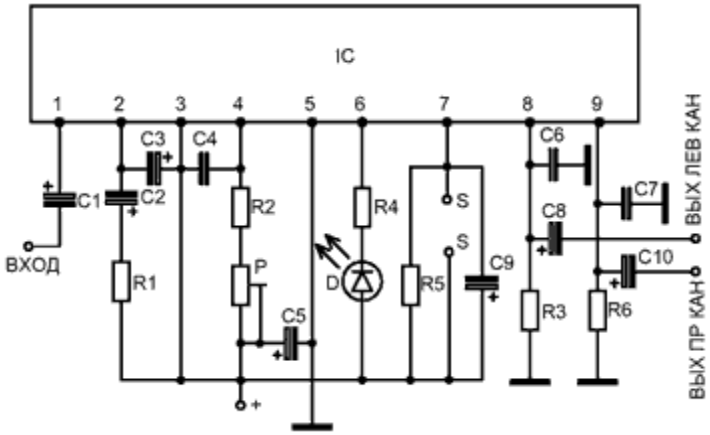

www.chipdip.ru
ЧИП И ДИП