JS618

250 В, 6 А
4 конт.,
2xON-OFF
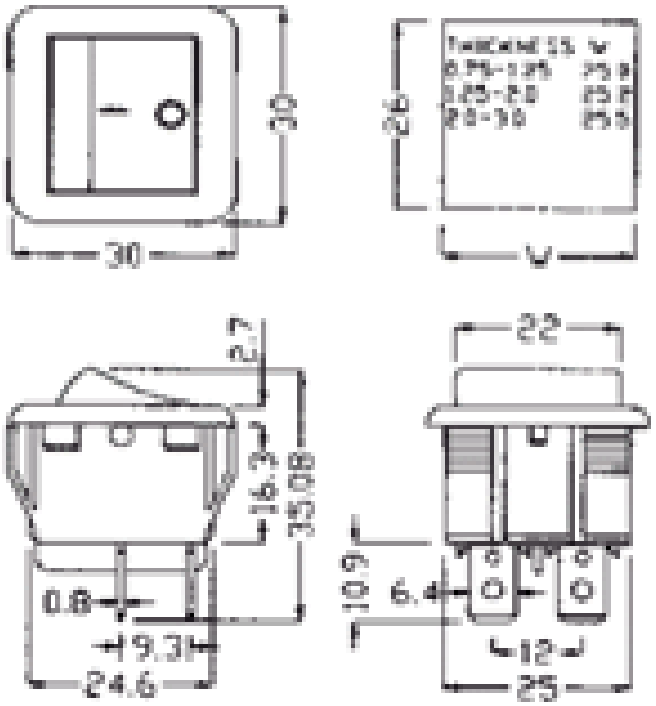
(DPDT)*